Ra25 (Ra1,6 Ra6,3)
9

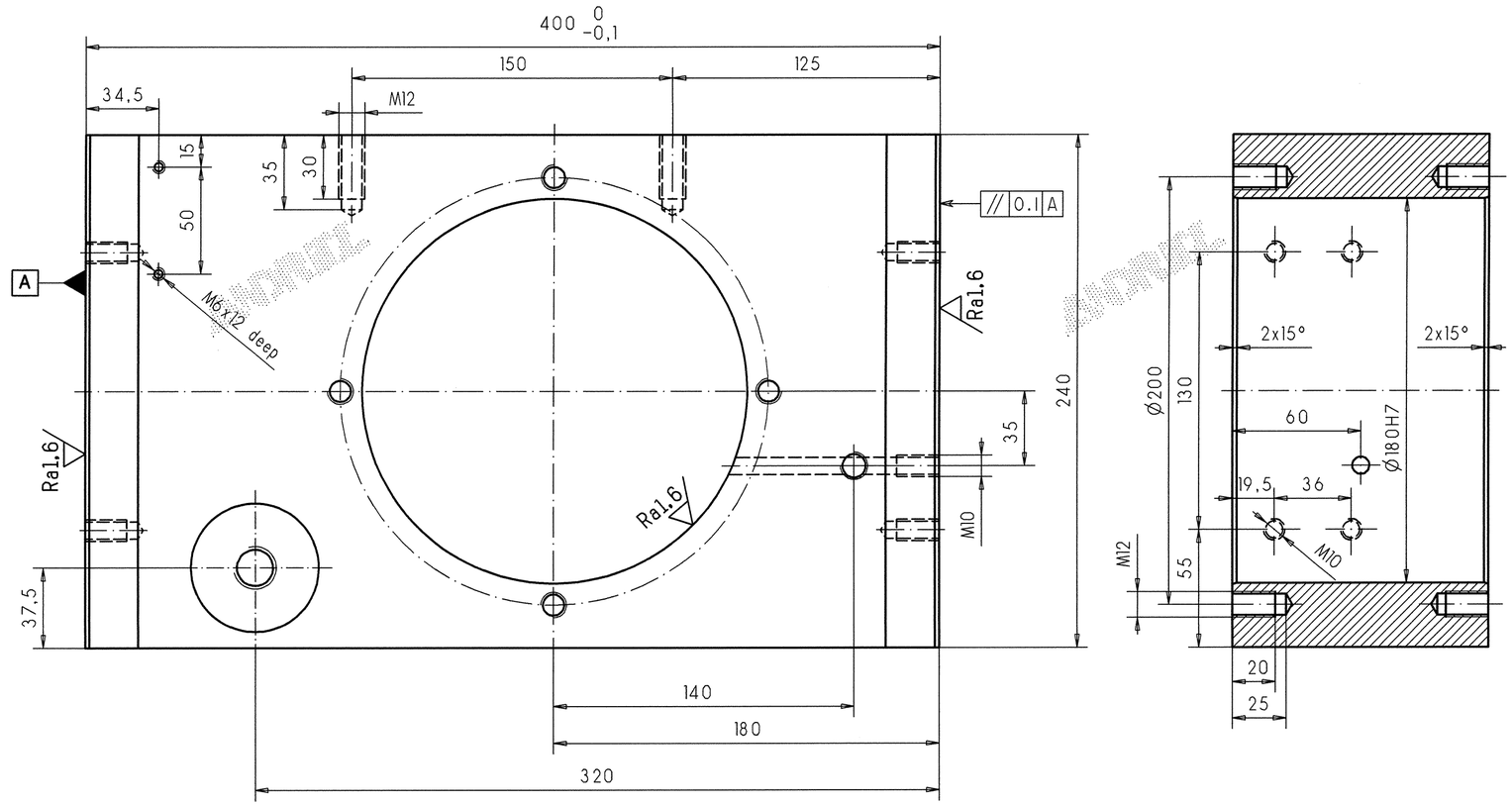

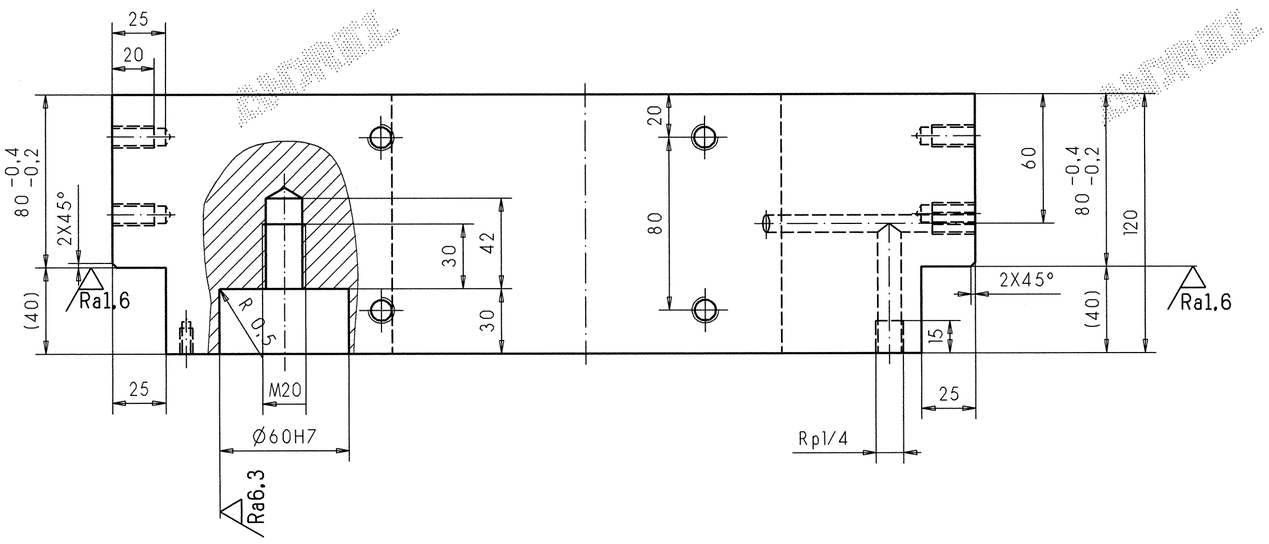

60 H7	+0,030 0,000
180 H7	+0,040 0,000
fit size	tolerance

Diese Zeichnung ist urheberrechtlich geschuetzt
und beinhaltet vertrauliche Informationen der ANDRITZ AG. Jeder Partner bestaetigt mit der Annahme dieser Zeichnung ausdrueckl.ich, dass er diese Zeichnung weder kopieren, noch vervielfaeltigen oder dritten Personen zugaenglich machen wird, es sei denn, dies geschieht mit der ausdrueckl.ichen Zustimmung der ANDRITZ AG oder einer ihrer Tochtergesellschaften.
ANDRITZ AG

Copyright notice
This drawing constitutes confidential and proprietary information of ANDRITZ AG. Any party accepting receipt of this drawing does so on the express understanding and agreement that it will neither copy, reproduce, disclose to third parties or use this drawing for any purpose other than those expressly agreed to by ANDRITZ AG or one of its affiliates.
ANDRITZ AG

WIEN
SCANNED
22. JUL 2025

JISCO

COLD ROLLING STAINLESS STEEL PLANT

DWG No.	SHEET OF	ASSEMBLY DWG No.	MARK
DWG No.		PAGE	REV.

JIS-DRAP

Kennwort/ Order Code

Aenderung Revision	Aend.-Ind. Revision	Datum Date	Name Name	Planquadrat, Aenderungstext Quadrant, Description	Aenderung gepr. Revision checked	Datum Date	Name Name

Erstellt Drawn by	2005-06-23	Scharf
Geprueft Checked	2005-06	Oestreicher
Geprueft Checked		
Geprueft Checked		

ANDRITZ
ANDRITZ AG WIEN, AUSTRIA

Original Origin	2 OK 99579	IDENT
Ersatz fuer Replaces		

92-97539/0
Auftrags-Nr./ Order Number

Massstab Scale 1:2

Benennung/ Title
GEHAEUSE
HOUSING
120 x 240 x 400

Zeichnungs-Nr./ Drawing Number: **2 OK 99641**
Aend.-Ind. Revision | Sprache Language | Blatt Sheet | von of

CAD OK-BK.JIS-DRAP.402.02.GEHA.1 D1

Werkstoff Material: S235J0
Masse Weight: 58,- kg
Gruppen-Nr. Group Number: 40202

Allgemeintoleranzen Tolerances Generales																							
ISO 2768-mK (Maschinenbau) (Construction of machines)	ueber/over	0.5	±0,1	6	±0,2	30	±0,3	120	±0,5	400	±0,8	1000	±1,2	2000	±2	4000	±3	8000	±4	12000	±5	16000	±6
	bis/ to	6		30		120		400		1000		2000		4000		8000		12000		16000		20000	
ISO 13920-BA-F (Stahlbau) (Steel construction) Grenzabmasse Nominal range	ueber/over	0	±1	30	±2	120	±2	315	±3	1000	±4	2000	±4	4000	±5	8000	±6	12000	±7	16000	±8	over 20000	±9
	bis/ to	30		120		315		1000		2000		4000		8000		12000		16000		20000			